WYKAZ CZĘŚCI

Pilarka tarczowa DBRCc 66GEO

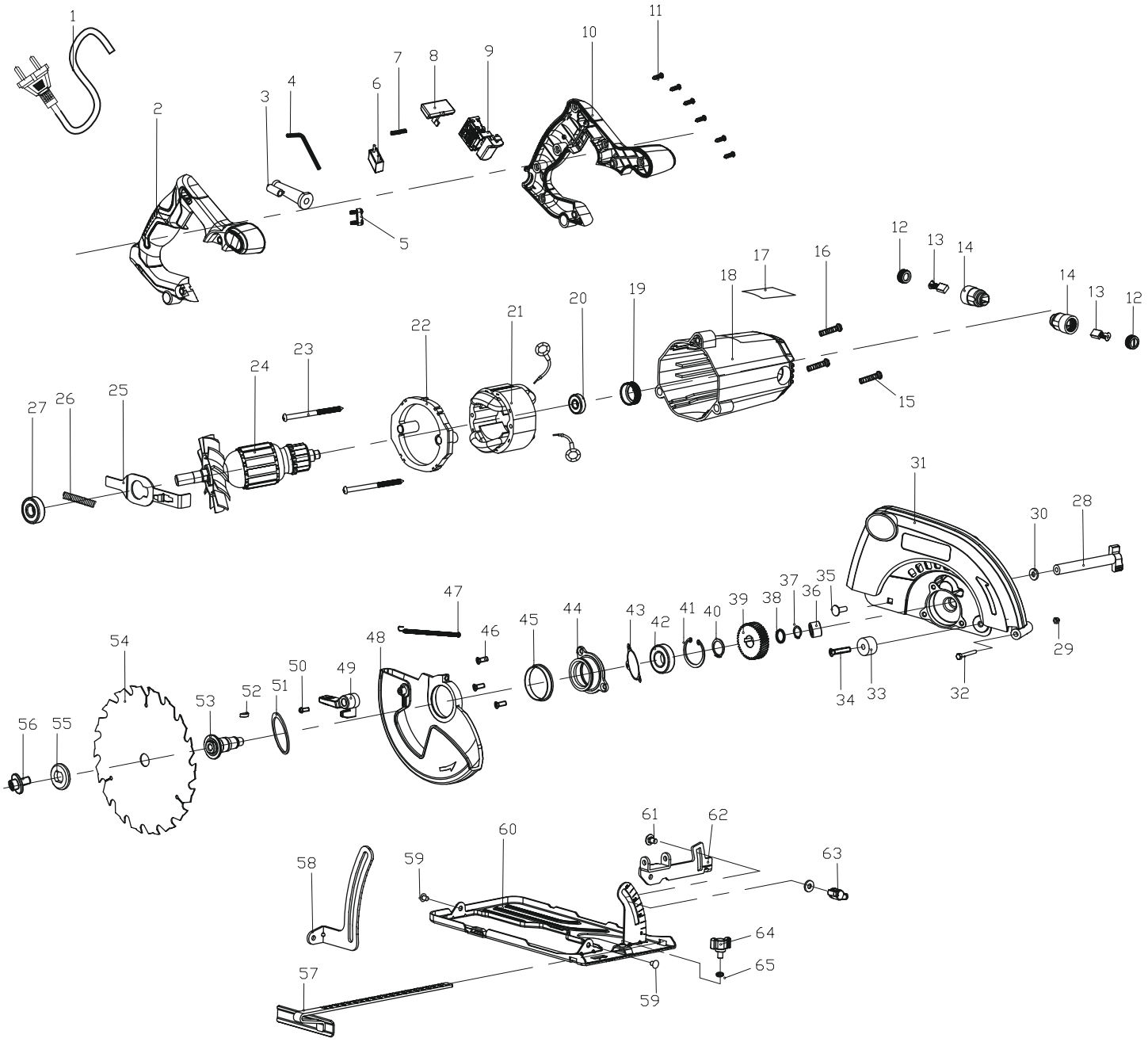

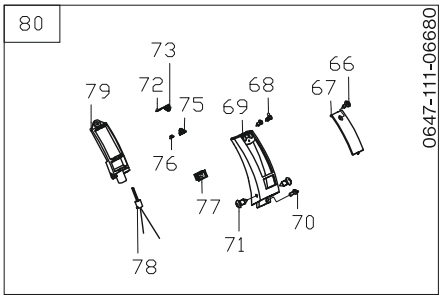

DBRCc 66GEO 0647-111-066

Poz.	Nazwa części	Numer indeksu	Ilość szt.
1	Przewód zasilający z wtyczką	0647-111-06601	1
2	Uchwyt główny część prawa	0647-111-06602	1
3	Odgiętka	0647-111-06603	1
4	Klucz imbusowy 6x100 mm	0647-111-06604	1
5	Odciążka	0647-111-06605	1
6	Kondensator	0647-111-06606	1
7	Sprężyna	0647-111-06607	1
8	Przycisk kontrblokady	0647-111-06608	1
9	Włącznik 250V (8A)	0647-111-06609	1
10	Uchwyt główny część lewa	0647-111-06610	1
11	Wkręt ST4,2x16	0647-111-06611	8
12	Nakrętka szczotkotrzymaczy	0647-111-06612	2
13	Szczotka 7x11x16	0647-111-06613	2
14	Szczotkotrzymacz	0647-111-06614	2
15	Śruba M5X30	0647-111-06615	1
16	Śruba M5X45	0647-111-06616	2
17	Tabliczka znamionowa	0647-111-06617	1
18	Obudowa silnika	0647-111-06618	1
19	Kaptur łożyska 609 2Z	0647-111-06619	1
20	Łożysko 609 2Z	0647-111-06620	1
21	Stojan	0647-111-06621	1
22	Przesłona	0647-111-06622	1
23	Wkręt ST4,2x55	0647-111-06623	2
24	Wirnik	0647-111-06624	1
25	Blokada wrzeciona	0647-111-06625	1
26	Sprężyna blokady wrzeciona	0647-111-06626	1
27	Łożysko 6201 2RS	0647-111-06627	1
28	Dźwignia blokady głębokości cięcia	0647-111-06628	1
29	Nakrętka samokontrująca M6	0647-111-06629	1
30	Podkładka ϕ6X ϕ14X1,5	0647-111-06630	2
31	Osłona piły	0647-111-06631	1
32	Śruba M6 (sześciokątna)	0647-111-06632	1
33	Podkładka amortyzująca	0647-111-06633	1
34	Śruba M6x25	0647-111-06634	1
35	Śruba z kołnierzem kwadratowym M6x18	0647-111-06635	1
36	Łożysko igiełkowe HK101610	0647-111-06636	1
37	Pierścień osadczy sprężynujący ϕ14	0647-111-06637	1
38	Podkładka falista ϕ14	0647-111-06638	1
39	Koło zębate	0647-111-06639	1
40	Pierścień osadczy sprężynujący ϕ17	0647-111-06640	1

Poz.	Nazwa części	Numer indeksu	Ilość szt.
41	Pierścień osadczy sprężynujący ϕ35	0647-111-06641	1
42	Łożysko 6003 2RS	0647-111-06642	1
43	Uszczelka papierowa	0647-111-06643	1
44	Pokrywa przekładni	0647-111-06644	1
45	Tuleja plastikowa	0647-111-06645	1
46	Śruba M5x12	0647-111-06646	3
47	Sprężyna z zaczepami	0647-111-06647	1
48	Osłona odchylna	0647-111-06648	1
49	Dźwignia osłony odchylnej	0647-111-06649	1
50	Śruba M4X10	0647-111-06650	1
51	Pierścień ustalający	0647-111-06651	1
52	Wpust czółenkowy 4X5X13	0647-111-06652	1
53	Wrzeciono	0647-111-06653	1
54	Piła tarczowa 190 mm x 24T	0647-111-06654	1
55	Tarcza mocująca	0647-111-06655	1
56	Śruba M8x16 z podkładką ϕ8 × ϕ22 × 2	0647-111-06656	1
57	Przykładnia	0647-111-06657	1
58	Prowadnica nastawy głębokości cięcia	0647-111-06658	1
59	Nit 6x7	0647-111-06659	2
60	Stolik	0647-111-06660	1
61	Śruba z szyjką kwadratową M6x14	0647-111-06661	1
62	Prowadnica nastawy kąta cięcia	0647-111-06662	1
63	Nakrętka motylkowa prowadnicy	0647-111-06663	1
64	Śruba motylkowa przykładni	0647-111-06664	1
65	Podkładka sprężynująca	0647-111-06665	1
66	Wkręt ST2,9x8	0647-111-06666	1
67	Pokrywa lasera	0647-111-06667	1
68	Śruba M3x12	0647-111-06668	2
69	Obudowa lasera	0647-111-06669	1
70	Śruba M4x8	0647-111-06670	1
71	Wkręt ST4,2x14	0647-111-06671	2
72	Płytka sprężyny	0647-111-06672	1
73	Sprężyna śrubowa stożkowa	0647-111-06673	2
75	Uchwyt sprężyny	0647-111-06675	1
76	Blaszka stykowa	0647-111-06676	1
77	Włącznik lasera	0647-111-06677	1
78	Głowica lasera	0647-111-06678	1
79	Moduł lasera	0647-111-06679	1
80	Wskaźnik laserowy kompletny	0647-111-06680	1